ES **EXPLOSIÓN CALENTADOR 11Fi**

PT **EXPLOSÃO ESQUENTADOR 11Fi**

GB **BLOW-UP HEATER 11Fi**

BAXI

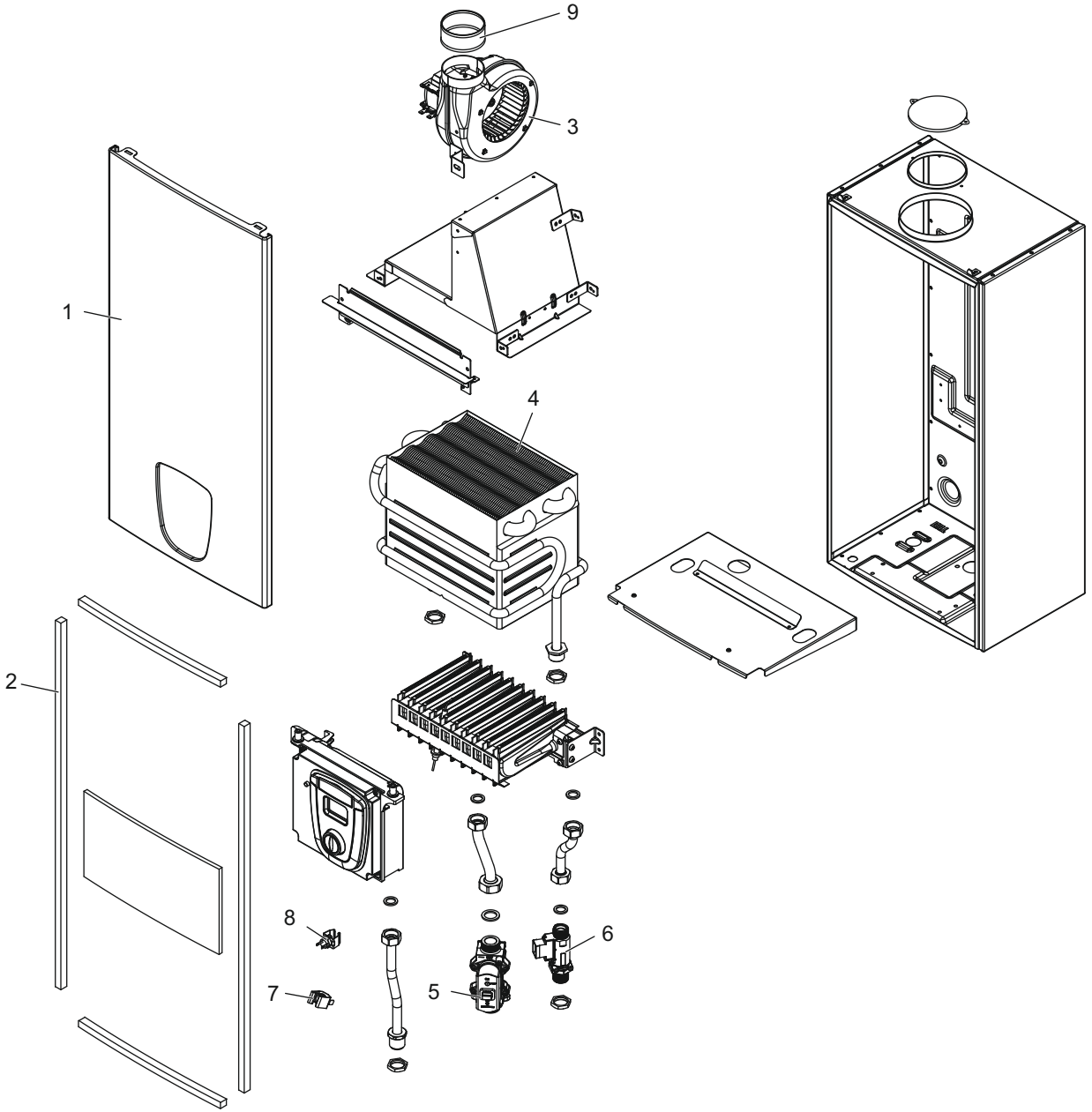

ES **EXPLOSIÓN CALENTADOR 11Fi**

PT **EXPLOSÃO ESQUENTADOR 11Fi**
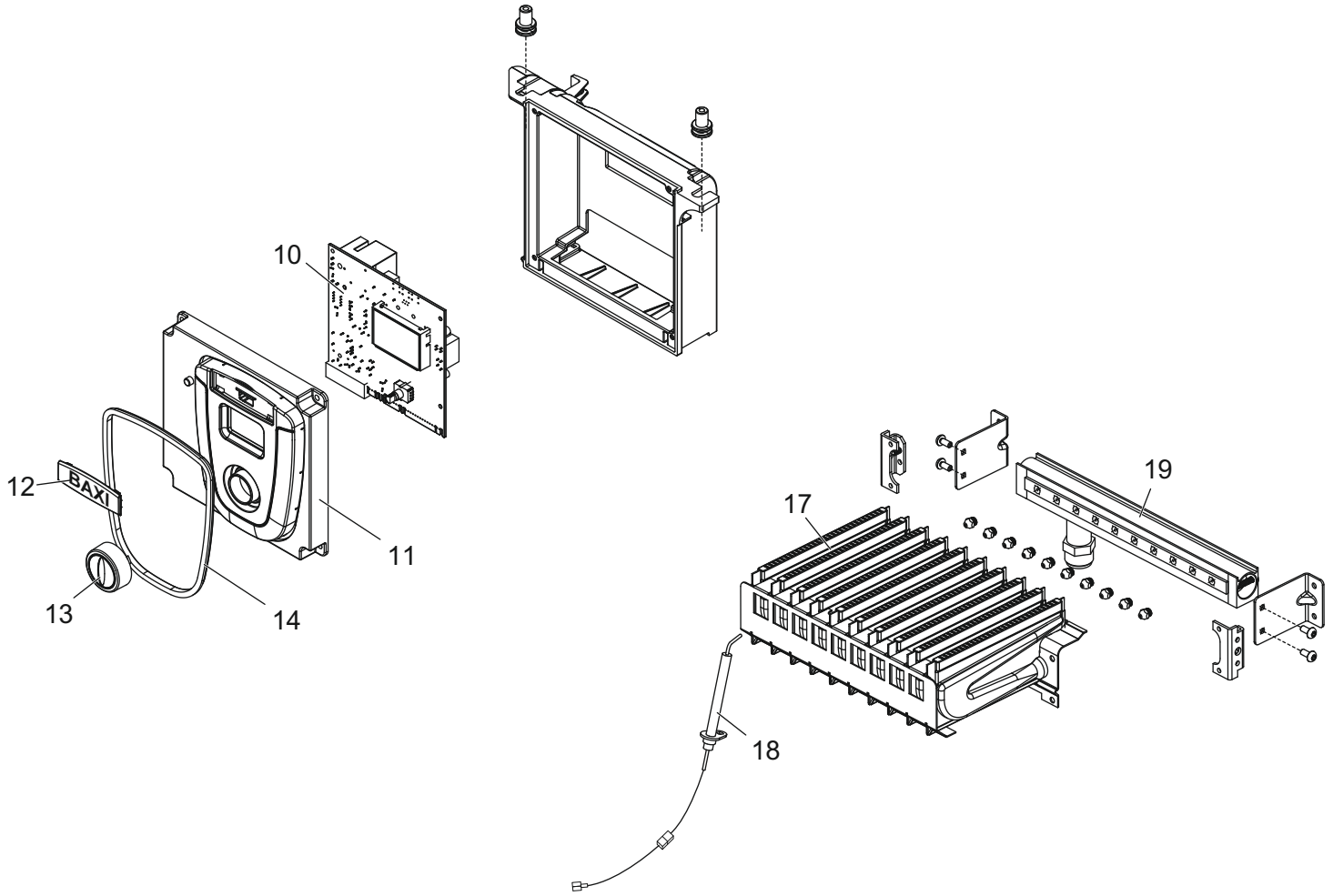
GB **BLOW-UP HEATER 11Fi**